ԾԱԾԿԻ ՀԱՏԱԿԱԳԻԾ 3,30 ՆԻՇԻ ՎՐԱ

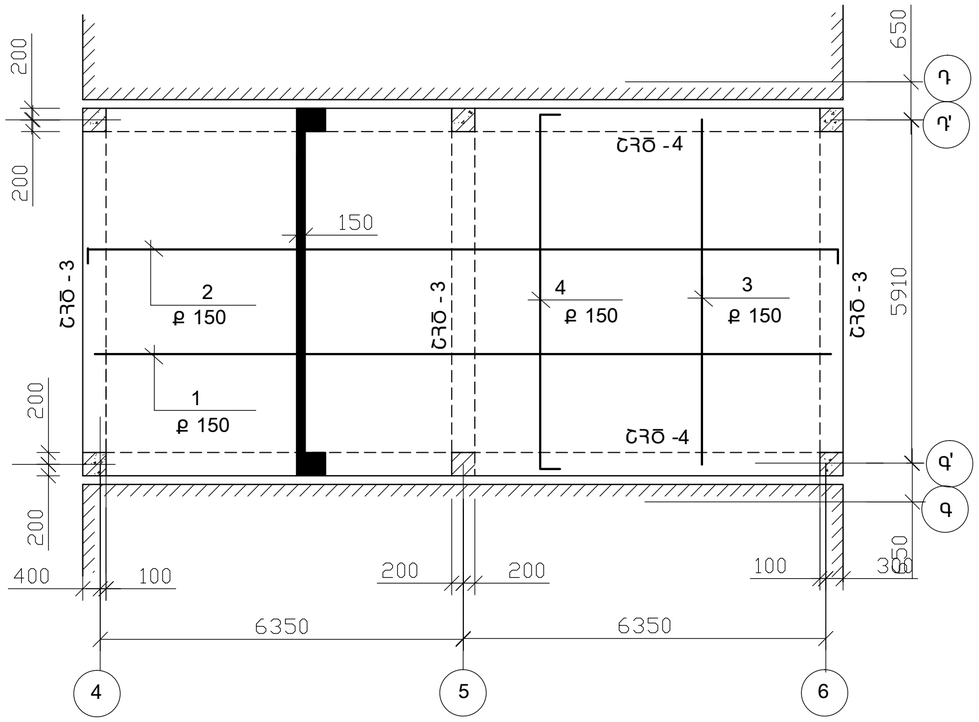

ՇՀԾ - 3

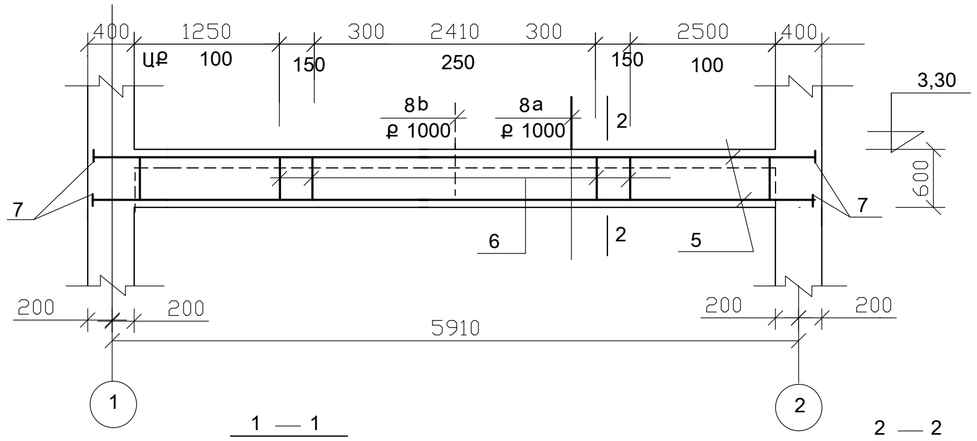

1 — 1

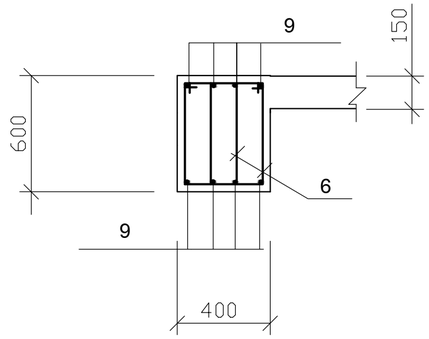

2 — 2

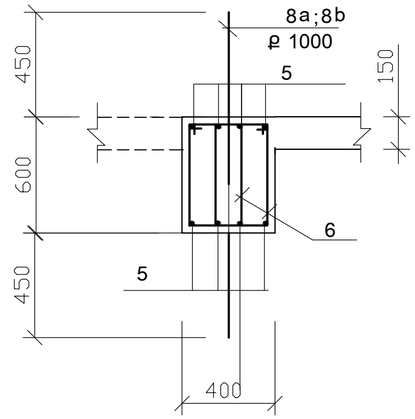

ՇՀԾ - 4

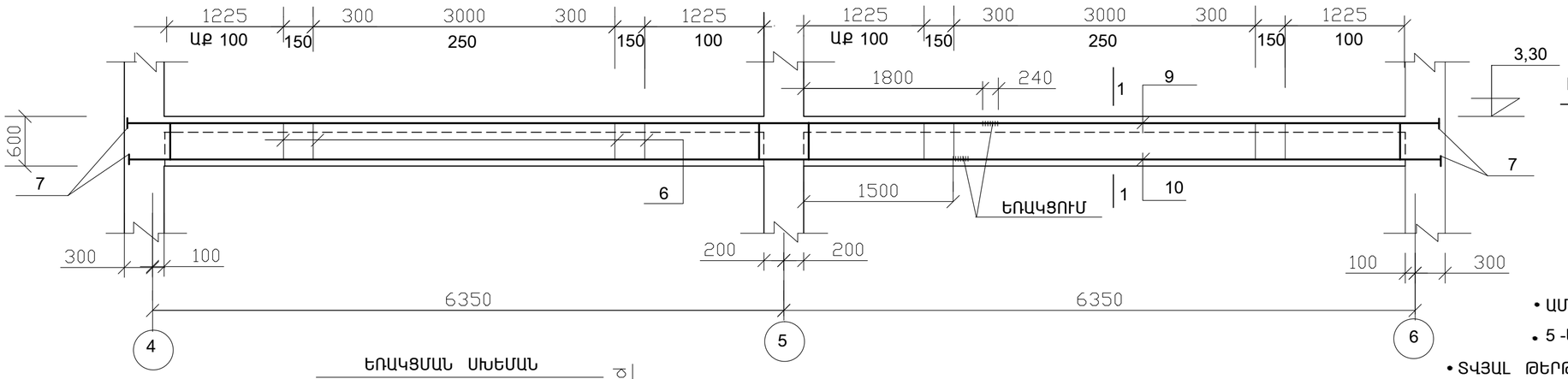

ԽԱՐՍԽՈՂ ՏԱՓՕՂԱԿԻ ԵՌԱԿՑՄԱՆ ՍԽԵՄԱՆ

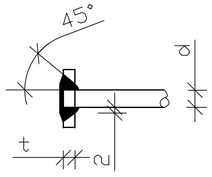

- ԱՄՐԱՆ ԵՌԱԿՑՄԱՆ ՀԱՄԱՐ 16 - 5,6կգ :
- 5 -ԱՌ-ՈՎ ՀԵԾԱՆՈՒՄ 8a ; 8b ԴԻՐՔԵՐԸ ՉԿԱ :
- ՏՎՅԱԼ ԹԵՐԹԸ ԴԻՏԱՐԿԵԼ 29 Թ. ՀԵՏ ՀԱՄԱՏԵՂ :

ԵՌԱԿՑՄԱՆ ՍԽԵՄԱՆ

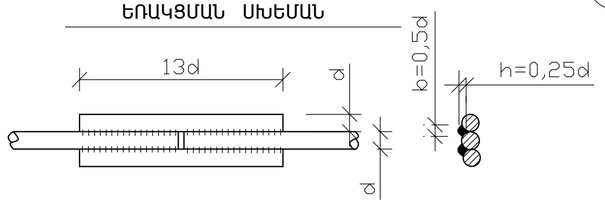

Ն.Գ.Ճ.	Հ. ՀԱՐՈՒԹՅՈՒՆՅԱՆ		ՕԲ.ԱՆՎԱՆՈՒՄԸ ԱՐՇԱԼՈՒՅՍ ՀԱՄԱՅՆՔԻ ՄԱՆԿԱՊԱՐՏԵԶԻ ՎԵՐԱԿԱՌՈՒՑՄԱՆ ՆԱԽԱԳԻԾ	ASMED design «ԱՍՔՄԵԴ դիզայն» ՍՊԸ
ՆԱԽԱԳԾԵՑ	Ռ.ՄԱՀԼԵԲԱՇՅԱՆ			
			ԹԵՐԹԻ ԱՆՎԱՆՈՒՄԸ ԾԱԾԿԻ ՀԱՏԱԿԱԳԻԾ 3,3 ՆԻՇ. ՎՐԱ, ՇՀԾ -3 , ՇՀԾ -4	ՕԲՅԵԿՏ 01 Տ/15
				ԹԵՐԹ ԿԵ - 11 ՓՈՒԼ ԱԳ
				ԹԵՐԹԵՐ 35